ACE ENERGY

CATALOGUE PRODUIT 2022

Spécialistes de l'**autonomie énergétique**

ACE ENERGY

VÉHICULES DE LOISIRS

Dans toutes les étapes de fabrication de notre gamme de produits ACE Energy, de leur conception jusqu'à leur commercialisation, notre philosophie reste toujours la même ; rendre l'autonomie énergétique simple et accessible.

Nos solutions modulaires couvrent l'ensemble des besoins des camping-caristes, qu'ils soient plutôt sédentaires ou des aventuriers exigeants.

Afin de préserver au mieux l'environnement et dans une logique de gestion pérenne des ressources, nous ne fabriquons et commercialisons que des batteries de technologie $LiFePO_4$.

VÉHICULES DE LOISIRS

CHARGEUR

Booster DC/DC 50A

Buck-Boost

Ref. ACE-DCDC50

12V-25/50A

L200xH125xP70 · 1.35kg

- Contrôle cycle de charge
- Protections intégrées
- Détection D+

AFFICHEUR

PWC350

Jauge de batterie haute précision

Ref. ACE-PWC350

8V/100V - 350A

ø59-54xD20 · 50g

- Grande précision
- Fonction mémoire
- Compatible toutes technologies

CHARGEUR

Chargeur AC/DC 50A

Spécifique $LiFePO_4$

Ref. ACE-SC1250LFP

12V-50A

L323xP231xH106 · 4.2kg

- Démarrage automatique
- Protections actives
- Écran digital multifonctions

BATTERIE

Batterie CAN/Bt

Technologie Lithium Fer Phosphate

Ref. ACE-CANBT

12.8V - 100Ah

L342xH173xP215 · 13.6kg

- Grande durée de vie
- Légère
- Puissante

ACCESSOIRES

D+ Sans-Fil

Facilite votre installation

Ref. ACE-D-PLUS-SF

12V / 24V

L76xP56xH23 · 60g

- Sans aucune liaison filaire avec l'alternateur
- Compatible véhicules EURO 6 / 6+

CHARGEUR

BC004

Technologie acide, AGM & Gel

Ref. ACE-BC004

6V/12V - 4.5A

L193.5xH46xP66.4

- Fonction mémoire
- Charge à pleine puissance
- Mode de charge sélectif

CONVERTISSEUR

IPS 1500 à 2500W

Technologie pur sinus

Ref. ACE-IPS1512 / ACE-IPS2012

12V/230V - 1500 à 2500W

L396xH78xP180 · 1.87kg

- Alarmes intégrées
- Démarrage automatique
- Refroidissement contrôlé
- Commande à distance *(en option)*

ACE ENERGY

ACE ENERGY

VANS AMÉNAGÉS

Dans toutes les étapes de fabrication de notre gamme de produits ACE Energy, de leur conception jusqu'à leur commercialisation, notre philosophie reste toujours la même ; rendre l'autonomie énergétique simple et accessible.

Nos solutions tout-en-un regroupent l'ensemble des équipements nécessaires à l'alimentation de la partie aménagée du véhicule afin que votre confort vous suive partout.

Afin de préserver au mieux l'environnement et dans une logique de gestion pérenne des ressources, nous ne fabriquons et commercialisons que des batteries de technologie $LiFePO_4$.

VANS AMÉNAGÉS

SYSTÈME INTÉGRÉ

Box Energy Camper Van

La solution énergétique tout-en-un

Ref. ACE-BCV-20120

12V - 120Ah

L370xH400xP190 · 25kg

- **Totalement intégrée**
- **Puissante et endurante**
- **Communicante**

ACCESSOIRES

D+ Sans-Fil

Facilite votre installation

Ref. ACE-D-PLUS-SF

12V / 24V

L76xP56xH23 · 60g

- **Sans aucune liaison filaire avec l'alternateur**
- **Compatible véhicules EURO 6 / 6+**

Votre partenaire pour l'autonomie énergétique des véhicules et Van aménagés.

Vous êtes fabricant ? Aménageur de Van ou tout simplement passionné et bricoleur ?

Nous avons la solution tout-en-un pour vous !

Nous fabriquons à la carte, selon vos besoins énergétiques et les dimensions disponibles dans le véhicule, un boitier avec les modules déjà intégrés. Il ne vous restera plus qu'à brancher !

Configurable et évolutif

Afin de proposer la plus grande autonomie à vos véhicules, nous offrons plusieurs solutions de charge :

- via moteur (booster DC/DC 50A compatible EURO6),
- via secteur (chargeur 12V-230V_{AC} 10 à 30A),
- via solaire (PWM ou MPPT 10 à 30A).

Entrées / sorties :

- 3 x 12V_{DC} (moteur, solaire, cellule)
- 2 x 230V_{AC} (grid, cellule)
- 2 x 5V_{DC} (USB)

En option nous pouvons vous intégrer également :

- une carte de gestion des d'alimentations 230VAC (coupure convertisseur lors de la présence du 230VAC secteur) ;
- la centrale de distribution 12V et son affichage déporté.

ACE ENERGY

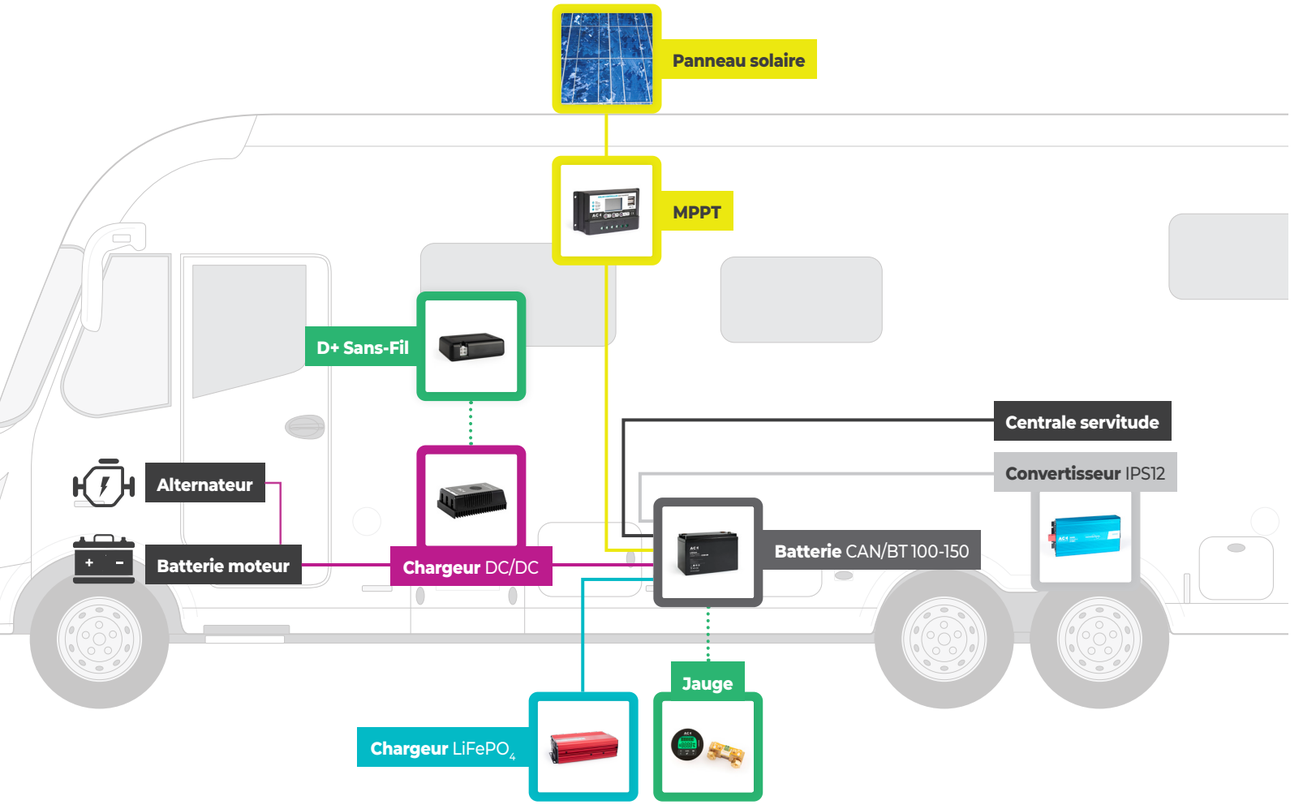

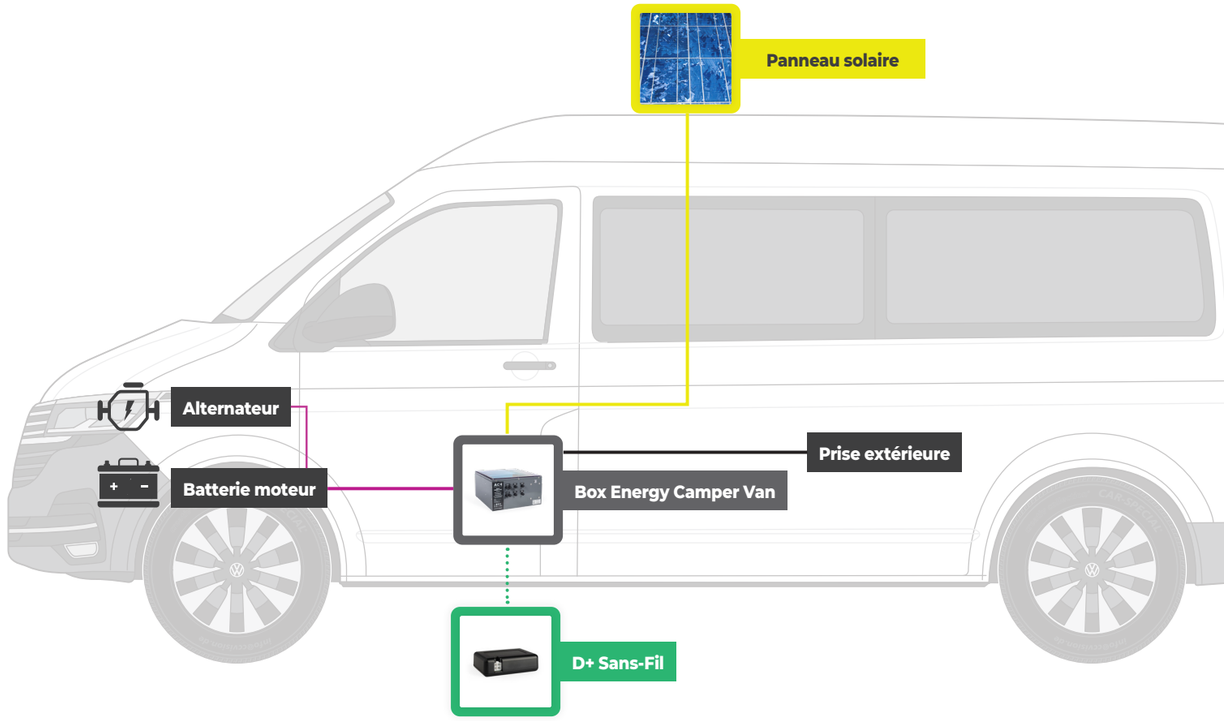

	PRODUITS	REFERENCES	CARACTERISTIQUES
	Chargeur DC/DC	ACE-DCDC50	Contrôle total de la charge de la batterie servitude Compatible Euro 5-6-6+ Relai de couplage intégré
	Batteries HIC100-150	ACE-HIC100 ACE-HIC150	Jusqu'à 2500 cycles de charge Délivre deux fois plus de puissance qu'un équivalent plomb. Fonctionne entre -20°C et 60°C
	Jauge PWC350	ACE-PWC350	Coulombmètre pour batteries HIC100-150 Lecture temps réel du courant, de la tension et de l'autonomie
	Régulateur Solaire	ACE-PWM5020 ACE-MPPT20 ACE-MPPT10030	Compatible batteries gel/lithium Sélection automatique 12-24VDC Haute efficience

	PRODUITS	REFERENCES	CARACTERISTIQUES
	Convertisseur IPS12	ACE-IPS1512 ACE-IPS2012 ACE-IPS2512	Convertisseur pur sinus Prises USB et internationales Protections surtension, surcharge et échauffement intégrées
	Chargeur $LiFePO_4$	ACE-SC1220LFP ACE-SC1250LFP	Chargeur spécifique $LiFePO_4$ Protections actives Démarrage automatique
	Batterie CAN/BT	ACE-CANBT100 ACE-CANBT150	Longue durée de vie Faible poids, Plus puissante Large plage de température Sécuritaire, Sans maintenance
	Box Energy Camper Van	ACE-BCV15120 ACE-BCV20120	Système intelligent avec chargeurs, convertisseur et MPPT intégrés Communication Bluetooth Priorisation de l'alimentation 230V intégrée
	D+ Sans-Fil	ACE-D-PLUS-SF	Facilite votre installation Protège votre batterie moteur Sans aucune liaison filaire avec l'alternateur

Batterie Lithium Fer Phosphate

High Inrush Current

*HIC**100-150***

Utilisation

› Mobilité électrique
› Stockage d'énergie solaire / éolienne
› Onduleur
› Télécommunication
› Eclairage

Caractéristiques

› **Longue durée de vie**
Jusqu'à 2500 cycles à 0.5C de charge et décharge.

› **Faible poids**
Environ 40% du poids d'une batterie équivalente acide ou GEL.

› **Plus puissante**
Délivre deux fois la puissance d'une batterie au plomb, même à un taux de décharge élevé, tout en conservant une grande capacité énergétique.

› **Large plage de température**
Température de fonctionnement comprise entre -20 °C et 60°C.

› **Sécuritaire**
La technologie Lithium Fer Phosphate élimine le risque d'explosion ou de combustion en raison d'un choc, d'une surcharge ou d'une situation de court-circuit.

› **Sans maintenance**
Aucune maintenance nécessaire.

		ACE-HIC100	ACE-HIC150
Caractéristiques électriques	Référence	22100-0100H	22100-0150H
	Tension nominale	12.8V	
	Capacité nominale	100Ah	150Ah
	Capacité minimale	98Ah	145Ah
	Tension batterie pleine	14.4V	
	Puissance nominale	1280Wh	1920Wh
	Résistance interne	≤30mΩ	≤60mΩ
	Durée de vie	≥2,500 cycles à 0.2C de charge / décharge	
	Auto-décharge	<3%	
	Configuration	4S28P	4S50P
	Tension de fonctionnement	12.8V	
PCM Charge	Tension de charge	14.4V	
	Courant de charge nominal	≤50A	≤75A
	Courant de charge maximum	≤100A	≤150A
PCM Décharge	Courant décharge nominal	≤150A	≤200A
	Courant décharge maximal	≤300A (<10s)	≤400A (<5min)
	Courant de pointe admissible	≤500A (<2s)	≤500A (<5s)
PCM Protection	Protections intégrées	surcharge décharge profonde échauffement équilibrage cellules	
Environnement	Température de charge	0°C à 45°C	
	Température de décharge	-20°C à 60°C	
	Température de stockage	-10°C à 40°C	-20°C à 45°C
Mécanique	Type cellules	LFP	
	Boîtier	Plastique	
	Dimensions (mm)	342x173x215	417x314x227
	Poids (kg)	13.6	30
	Borniers	Vis type M8	

ACE Électronique SN SARL · 200, rue du Semnoz, Albens - 73410 ENTRELACS
Tél. : +33 4 79 61 70 00 · **E-Mail :** contact@ace-electronique.com · **www.ace-electronique.com**
SARL au capital de 50 000€ · SIRET : 794 586 412 00015 · TVA Infracom : FR59794586412

Batterie Lithium Fer Phosphate

CANBus & Bluetooth

12.8V-100/150Ah

Utilisation

› Mobilité électrique
› Stockage d'énergie solaire / éolienne
› Onduleur
› Télécommunication
› Eclairage

UN38.3 PASSED
Transport Safety Certified

Caractéristiques

› **Longue durée de vie**
Jusqu'à 4000 cycles à 0.2C de charge et décharge.

› **Faible poids**
Environ 40% du poids d'une batterie équivalente acide ou GEL.

› **Plus puissante**
Délivre deux fois la puissance d'une batterie au plomb, même à un taux de décharge élevé, tout en conservant une grande capacité énergétique.

› **Large plage de température**
Température de fonctionnement comprise entre -20 °C et 60°C.

› **Sécuritaire**
La technologie Lithium Fer Phosphate élimine le risque d'explosion ou de combustion en raison d'un choc, d'une surcharge ou d'une situation de court-circuit.

› **Sans maintenance**
Aucune maintenance nécessaire.

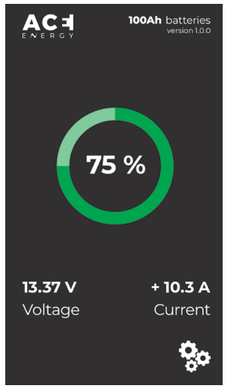

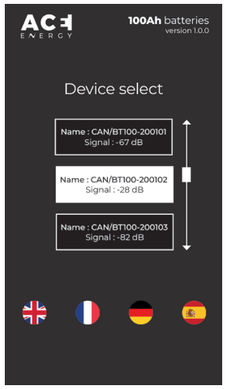

App mobile Android *App mobile iOS*

		ACE-CANBT100	ACE-CANBT150
Caractéristiques électriques	Référence	22100-0100B	22100-0150B
	Tension nominale	12.8V	
	Capacité nominale	100Ah	150Ah
	Capacité minimale	98Ah (0.2C)	147Ah (0.2C)
	Tension batterie pleine	14.4V	
	Puissance nominale	1280Wh	1920Wh
	Résistance interne	≤30mΩ	
	Durée de vie	≥4000 cycles à 0.2C de charge / décharge	
	Auto-décharge	<0.1% (-20°C to 45°C)	
	Configuration	4S28P	
	Tension de fonctionnement	12.8V	
PCM Charge	Tension de charge	14.4V	
	Courant de charge nominal	≤50A	≤75A
	Courant de charge maximum	≤100A	≤150A
PCM Décharge	Courant décharge nominal	≤150A	≤200A
	Courant décharge maximal	≤240A (<10s)	≤400A (<3s)
PCM Protection	Protections intégrées	surcharge décharge profonde échauffement équilibrage cellules	
Communication	Bluetooth	4.2 ou supérieure	
	CAN-Bus	CAN-Open automotive *(Option)*	
Environnement	Température de charge	0°C to 45°C	
	Température de décharge	-20°C to 60°C	
	Température de stockage	-10°C to 40°C	
Mécanique	Type cellules	LFP	
	Boîtier	Plastique	
	Dimensions (mm)	342x173x215	485x170x245
	Poids (kg)	13.6	20
	Borniers	Vis type M8 CAN PINS	

ACE Électronique SN SARL · 200, rue du Semnoz, Albens - 73410 ENTRELACS
Tél. : +33 4 79 61 70 00 · **E-Mail :** contact@ace-electronique.com · **www.ace-electronique.com**
SARL au capital de 50 000€ · SIRET : 794 586 412 00015 · TVA Infracom : FR59794586412

D+ Sans-Fil

ACE-D-PLUS-SF

12V / 24V

Utilisation

› Avec le boitier D+ Sans-Fil d'ACE Energy, votre installation est sous contrôle ! Ce signal permet de détecter si le moteur est en marche et permet donc l'activation de certains équipements uniquement sous cette condition (liste des équipements pouvant être concernés...).

› L'innovation Sans-Fil : sur de nombreux véhicules récents (principalement EURO 6), il est parfois impossible de capter ce signal directement sur l'alternateur. Notre boitier D+ Sans-Fil détecte - sans aucune liaison filaire avec l'alternateur - la mise en route et l'arrêt de l'alternateur, et active les équipements souhaités uniquement quand le moteur est en marche.

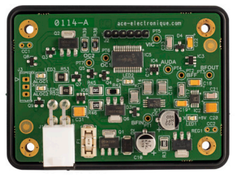

Caractéristiques

› Facilite votre installation
› Sans aucune liaison filaire avec l'alternateur
› Compatible véhicules EURO 6 / 6+

Spécifications

	ACE-D-PLUS-SF
Dimensions	L76xP56xH23mm
Poids	60g

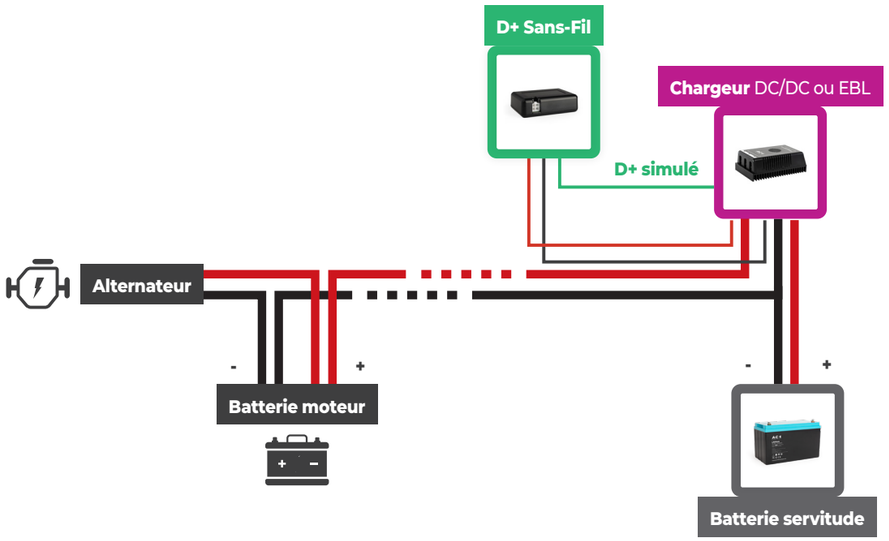

CONVERTISSEUR DC/AC

ACE-IPS1512 - ACE-IPS20112 - ACE-IPS2512

1500-2000-2500W

Caractéristiques

› Convertisseur pur sinus
› Démarrage automatique
› Multiple protections actives
› Haute efficience
› Connectiques 100% cuivre

Connectivité

Les convertisseurs DC/AC de la gamme ACE-IPS disposent en option d'une commande déportée filaire.

Totalement plug-&-play cette commande déportée peut être installée à tout moment et n'importe où dans votre véhicule.

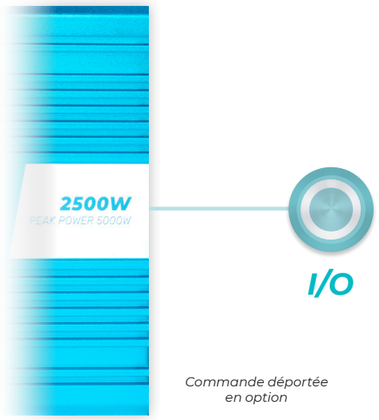

Commande déportée en option

Spécifications

		ACE-IPS1512	ACE-IPS2012	ACE-IPS2512
Référence		11310-1512P	11310-2012P	11310-2512P
Puissance nominale		1500W	2000W	2500W
Puissance crête		3000W	4000W	5000W
Tension d'entrée		12VDC		
Tension de sortie		220VAC à 240VAC		
Auto-consommation		1.1A		
Fréquence		50Hz±0.5Hz ou 60Hz±0.5Hz		
Qualité longueur d'onde		Pur sinus		
Distorsion longueur d'onde		THD <3%		
Port USB		5V 1A		
Efficience		90%		
Tension entrée admissible		10-15.5V		
Alarme sous-tension		10.5±0.5V		
Protection sous-tension		10±0.5V		
Protection sur-tension		15.5±0.5V		
Récupération sous-tension		13±0.5V		
Récupération sur-tension		14.8V±0.5V		
Fonctions de protection	Sous-tension	Alarme et diminution de la tension. Allumage d'une LED rouge puis arrêt complet.		
	Sur-tension	Allumage d'une LED rouge puis arrêt complet.		
	Sur-charge	Allumage d'une LED rouge puis arrêt complet.		
	Echauffement	Alarme et diminution de la tension. Allumage d'une LED rouge puis arrêt complet.		
	Court circuit	Allumage d'une LED rouge.		
	Inversion tension	Casse fusible.		
Dimensions (mm)		300x135x58	420x200x100	500x200x100
Poids (kg)		3.5	4.5	5.5

ACE Électronique SN SARL · 200, rue du Semnoz, Albens - 73410 ENTRELACS
Tél. : +33 4 79 61 70 00 · **E-Mail :** contact@ace-electronique.com · **www.ace-electronique.com**
SARL au capital de 50 000€ · SIRET : 794 586 412 00015 · TVA Infracom : FR59794586412

ACE Électronique SN SARL · 200, rue du Semnoz, Albens - 73410 ENTRELACS
Tél. : +33 4 79 61 70 00 · **E-Mail :** contact@ace-electronique.com · **www.ace-electronique.com**
SARL au capital de 50 000€ · SIRET : 794 586 412 00015 · TVA Infracom : FR59794586412

CHARGEUR DC/DC

Buck-Boost

12V / 50A

Intelligent

› Le chargeur Buck Boost DC / DC est un chargeur spécialement développé pour **contrôler entièrement le cycle de charge d'une batterie auxiliaire.** Son installation est nécessaire dans le cas de véhicules équipés d'une **commande intelligente** de l'alternateur (Euro5 +, 6, 6.2) et pour la **protection générale** de l'alternateur dans les systèmes au lithium.

› Pour garantir que la batterie de démarrage du véhicule est toujours chargée en premier, le chargeur DC / DC Buck Boost alimente la batterie auxiliaire **uniquement si le moteur tourne** (détection D +).

Adaptable

› Le chargeur Buck-Boost DC / DC peut être installé sur la ligne d'origine du véhicule (smart connect) **grâce à la fonction By-Pass du relais de couplage intégré qui permet de maintenir l'alimentation auxiliaire lorsque le moteur est éteint.** Il peut également être connecté directement à la batterie de démarrage du véhicule (ligne dédiée**).

› Le profil de charge de la batterie auxiliaire (Gel / AGM ou $LiFePO_4$) ainsi que le type de connexion (smart connect*, ligne dédiée**) se **configurent facilement** en commutant un interrupteur.

Spécifications

		ACE-DCDC50A
Référence		10110-0050B
Tension de charge applicable		> 12.5 V_{DC}
Tension de découplage décharge		< 11 V_{DC} (batterie moteur) ou < 12.2V_{DC} (D+)
Tension de découplage charge		> 13.8V_{DC} (GEL / AGM) ou > 14.65V_{DC} ($LiFePO_4$)
Courant de charge	Smart connect*	50 A
	Ligne dédiée**	60 A
Consommation en veille		50 mA
Température d'utilisation		-20°C / +60°C
Poids		1.35 Kg
Dimensions		200 x 125 x 70 mm
Certifications		E57 10R06/00 0112

Configuration	LED1	LED2
Interrupteur 1 - ON : Ligne dédiée**	Off	Orange 3 sec.
Interrupteur 1 - OFF : Smart Connect*	Orange 3 sec.	Off
Interrupteur 2 - ON : Batterie GEL/AGM	Off	Verte 3 sec.
Interrupteur 2 - OFF : Batterie $LiFePO_4$	Verte 3 sec.	Off

***Smart connect :** raccordement sur l'installation électrique d'origine du véhicule
****Ligne dédiée :** installation d'un câble de puissance spécifique entre batterie moteur et batterie cellule dont la section est calculée en fonction de la distance séparant les deux équipements.

ACE Électronique SN SARL · 200, rue du Semnoz, Albens - 73410 ENTRELACS
Tél. : +33 4 79 61 70 00 · **E-Mail :** contact@ace-electronique.com · **www.ace-electronique.com**
SARL au capital de 50 000€ · SIRET : 794 586 412 00015 · TVA Infracom : FR59794586412

MONITEUR BATTERIE

ACE-PWC350

8V/80V 350A

Caractéristiques

› Le PWC350 est un **compteur de capacité de batterie** (coulombmètre) **de haute précision**, qui peut mesurer la tension, le courant et la capacité de la batterie pour permettre aux utilisateurs de connaître son état de charge.

› Le PWC350 a une **fonction mémoire**.

› Il **convient aux équipements mobiles** et portables, vélos électriques, voitures d'équilibrage, machines de nettoyage, instruments, UPS, etc.

› **Câble fourni** : 5 m ou 10 m

Dimensions

Diamètre face avant	59mm
Diamètre face arrière	54mm
Profondeur	20mm

Informations générales

Référence	10310-0350A / 10310-0350B
Tension nominale	8-80V
Courant nominal	0-500A
Capacité batterie	0-999Ah
Poids	410g (coulombmètre + shunt)
Type batteries	Li-ion, $LiFePO_4$, NiCd, NiMH, Acide, Gel et AGM

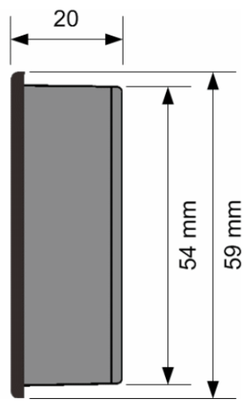

Montage

› Faire un **trou de 54mm de diamètre** dans le panneau.

› **Installer** le moniteur de batterie.

› **Serrer le support** à l'arrière du moniteur PWC350.

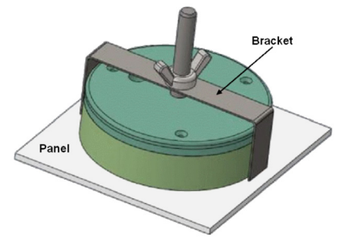

Schéma de raccordement

› **Connecter le shunt** sur la borne négative de la batterie auxiliaire.

› Le cordon d'alimentation du shunt reliant la borne positive de la batterie au bornier B+ doit avoir une **section minimum de 0.5 mm²**.

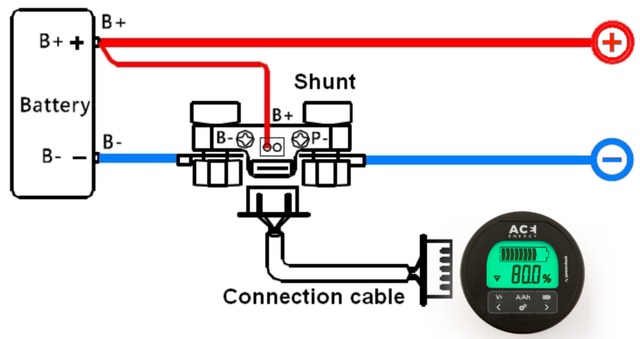

ACE Électronique SN SARL · 200, rue du Semnoz, Albens - 73410 ENTRELACS
Tél. : +33 4 79 61 70 00 · **E-Mail :** contact@ace-electronique.com · **www.ace-electronique.com**
SARL au capital de 50 000€ · SIRET : 794 586 412 00015 · TVA Infracom : FR59794586412

Box Energy Camper Van

BCV-15120 - BCV-20120

12V - 120Ah

Description

- Avec une batterie $LiFePO_4$ intégrée, la box ACE Energy Camper Van vous offre une solution tout-en-un pour l'autonomie énergétique de votre véhicule.
- Spécialement conçue pour s'intégrer sous le siège passager elle couvre, avec un encombrement minimal, l'ensemble des besoins électriques de la cellule aménagée.
- En option, possibilité d'intégrer la centrale de distribution 12V et son affichage déporté.

Caractéristiques

- **Totalement intégrée**
  Une seule box contenant la batterie $LiFePO_4$, le chargeur DC / DC, le chargeur AC / DC, le régulateur solaire MPPT et le convertisseur DC / AC.
- **Plus puissante et endurante**
  Délivre deux fois la puissance d'une batterie au plomb, tout en conservant une grande capacité énergétique. Jusqu'à 2500 cycles à 0.5C de charge et décharge.
- **Large plage de température**
  Température de fonctionnement comprise entre -20 °C et 60°C.
- **Priorisation des sources d'alimentation**
  La carte de priorisation d'alimentation intégrée à la box ACE Energy permet de gérer automatiquement la source d'alimentation $230V_{AC}$ lorsque le véhicule est raccordé au secteur par la prise extérieure.
- **Communication**
  Contrôle du niveau de charge et de l'état de la batterie via une application mobile dédiée.

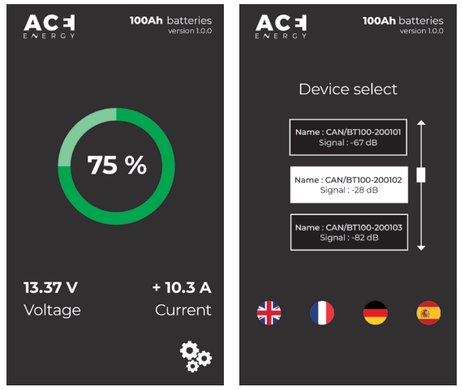

		BCV-15120	BCV-20120
	Référence	10310-1500W	10310-2000W
Caractéristiques électriques	Tension nominale	12.8V	
	Capacité nominale	120Ah	
	Tension batterie pleine	14.6V	
	Puissance nominale	1530Wh	
	Résistance interne	≤30mΩ	
	Courant de charge	≤100A	
	Courant de décharge	200A	
	Courant de pointe	400A	
	Durée de vie	≥2,500 cycles	
	Auto-décharge	<3%	
Chargeur DC-DC	Tension applicable	12 à 16V	
	Courant de charge	50 à 70A (ligne dédiée)	
	Détection automatique D+	Optionnel	
Chargeur AC-DC	Tension applicable	$230\text{-}240V_{AC}$ / 50Hz	
	Courant de charge	20A	
Chargeur Solaire	Tension applicable	≤80V	
	Courant de charge	20A	
	Puissance maximale	290W	
Convertisseur DC-AC	Tension de sortie	$230\text{-}240V_{AC}$ / 50Hz	
	Puissance nominale	1500W	2000W
	Puissance crête	3000W	4000W
Mécanique	Matériau	Acier peint	
	Dimensions	370 x 400 x 190 mm	
	Poids	25kgs	
Communication	Bluetooth 4.2	Application mobile Android et iOS	

App mobile Android

iOS

App mobile iOS

ACE Électronique SN SARL · 200, rue du Semnoz, Albens - 73410 ENTRELACS
Tél. : +33 4 79 61 70 00 · **E-Mail :** contact@ace-electronique.com · **www.ace-electronique.com**
SARL au capital de 50 000€ · SIRET : 794 586 412 00015 · TVA Infracom : FR59794586412

CHARGEUR BATTERIE

ACE-BC004

6V/12V 4.5A

Caractéristiques

- **Mémoire automatique** après redémarrage
- Charge à pleine puissance
- Mode sélectif pour adaptation toutes technologies
- Mode maintien de charge en hivernage
- Compatible batteries au plomb, AGM, gel et $LiFePO_4$

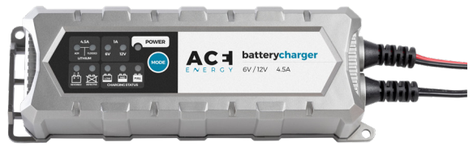

Dimensions

Longueur	193.5mm
Largeur	66.4mm
Hauteur	46mm

Informations générales

Référence	11000-BC004
Tension entrée	100-240VAC/50Hz
Connectique	Câble (boîtier moulé)
Type de batteries compatibles	12V acide : 1.2AH - 120AH 6V acide : 1.2AH - 14AH
Fonction restauration	Batteries 6V & 12V
Protection contre les anomalies	Court-circuits Batterie défectueuse Inversion de polarité
Mode de charge	6 étapes avec commutation automatique
Matériau	Polycarbonate résistant UV
Indice de protection	IP65
Normes	CE / GS
Application	voiture, moto, nautisme
Tension nominale	14.6 V~14.8 V à 25°C Echauffement : -4mV/°C/Cell
Température de fonctionnement	Décharge : -20°C~60°C Charge : 0°C~50°C Stockage : -20°C~60°C

Spécifications

Courant de charge	1A ou 4.5A *(selon le mode)*
Tension de charge	6V / 12V
Pour batteries	
Etanches	✓
Sans maintenance	✓
AGM/VRLA	✓
Calcium	✓
Pour charge	14Ah - 120Ah
Pour maintient	14Ah - 150Ah
Contrôle intelligent	✓
Etapes de charge	
Fin de charge	✓
Protection surcharge	✓
Sécurité de charge continue	✓
Boost	
Fonction récupération	✓
Indice IP	
Indicateurs de charge	
Défaut batterie	✓
Mauvaise connexion	✓
Inversion polarité	✓
Court-circuit	✓
Indicateur de progression	✓
Indicateur pleine charge	✓
Alimentation 230V	✓
Protection intégrée	✓
Protection CEM	✓
Protection arc électrique	✓

ACE Électronique SN SARL · 200, rue du Semnoz, Albens - 73410 ENTRELACS
Tél. : +33 4 79 61 70 00 · **E-Mail :** contact@ace-electronique.com · **www.ace-electronique.com**
SARL au capital de 50 000€ · SIRET : 794 586 412 00015 · TVA Infracom : FR59794586412

CHARGEUR AC/DC

ACE-SC1220LFP - ACE-SC1250LFP

20-50A

Caractéristiques

- Chargeur spécifique $LiFePO_4$
- Démarrage automatique
- Multiple protections actives
- Haute efficience
- Ecran digital multifonctions

Courbe de charge

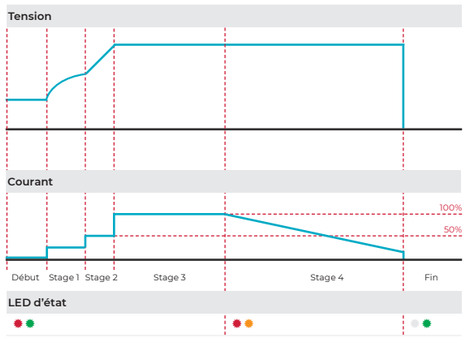

Ecran digital multifonctions

Bouton de sélection

Appui 1 seconde :
changement d'affichage

Appui 2 secondes :
Augmentation / diminution

Appui 3 secondes :
Sauvegarde réglages

4ème digit

- U — Tension
- A — Courant
- P — Pourcent
- H — Ah
- t — Temps passé
- E — Temps restant
- h — Heures
- C — Pré-charge

Spécifications

	ACE-SC1220LFP	ACE-SC1250LFP
Référence	11030-0020A	11030-0050A
Tension d'entrée	100-240 V_{AC}	100-240 V_{AC}
Fréquence	47-63 Hz	47-63 Hz
Tension sortie	14.6 V_{DC} +/- 0.2 V	14.6 V_{DC} +/- 0.2 V
Courant sortie	20 A	50 A
Début charge (<10% courant)	2 A	5 A
Stage 1 (<2.5V / cellules)	5 A	12.5 A
Stage 2 (<2.9V / cellules)	10 A	25 A
Stage 3 (courant constant)	20 A	50 A
Stage 4 (tension constante)	12.4 V_{DC}	12.4 V_{DC}
Fin charge (<5% courant)	1 A	2.5 A
Protection inversion tension	Automatique	Par fusible
Protection court-circuits	Automatique	Automatique
Protection surtension	Limitation courant	Limitation courant
Protection température	Vitesse ventilateur contrôlée	Vitesse ventilateur contrôlée
Dimensions	118 x 58 x 190 mm	323 x 231 x 106 mm
Poids	1.2 Kg	4.2 Kg

Mise en service :

❶ Fixer correctement le chargeur à une paroi. Le chargeur doit être raccordé à une prise munie d'une terre si l'installation électrique n'est pas classe II.
❷ Connecter le chargeur directement sur la batterie $LiFePO_4$
❸ Démarrer le chargeur, les LED d'état confirment son mode de fonctionnement. Contrôler avec l'écran digital multifonctions le bon déroulement des opérations.

Notes :

❶ Ce chargeur est spécifiquement conçu pour les batteries type $LiFePO_4$. Il ne convient pas aux autres technologies de batteries.
❷ Toujours placer le chargeur dans un espace sec et correctement ventilé.
❸ Le boîtier en aliminium participe à la régulation de la chaleur générée par le chargeur en fonctionnement. Pour des raisons de sécurité il est conseillé de ne pas toucher le boitier lorsque le chargeur est en fonction, sa température pouvant atteindre épisodiquement 50°C.

ACE Électronique SN SARL · 200, rue du Semnoz, Albens - 73410 ENTRELACS
Tél. : +33 4 79 61 70 00 · **E-Mail :** contact@ace-electronique.com · **www.ace-electronique.com**
SARL au capital de 50 000€ · SIRET : 794 586 412 00015 · TVA Infracom : FR59794586412

REGULATEURS SOLAIRES

ACE-PWM5020 - ACE-MPPT20 - ACE-MPPT10030

Batteries 12-24V_{DC} et 12-24-48V_{DC}

Caractéristiques

- Régulateur solaire PWM
- Compatible batteries gel/lithium
- Sélection automatique 12-24V_{DC}
- Haute efficience

ACE-PWM5020

Spécifications

	PWM5020
Référence	11101-5020A
Tension batterie	12-24V_{DC} (détection automatique)
Courant de charge	20A
Tension entrée solaire	< 50V_{DC}
Equilibrage	14.6V (ajustable)
Fin de charge	13.7V (ajustable)
Protection tension basse	10.7V (ajustable)
Reconnexion charge	12.6V (ajustable)
Port USB	5V / 3A
Auto-consommation	< 10mA
Température de fonctionnement	-35 à +60°C
Dimensions	150x78x35mm
Poids	150 gr

Caractéristiques

- Régulateur solaire MPPT 20A
- Compatible batteries gel/lithium
- Sélection automatique 12-24-48V_{DC}
- Haute efficience

ACE-MPPT20

Spécifications

	MPPT20
Référence	11100-05020
Tension batterie	12-24-48VV_{DC} (détection automatique)
Courant de charge	20A
Tension entrée solaire	< 80V_{DC}
Température de fonctionnement	-20 à +40°C
Dimensions	130x156x50mm
Poids	0.55Kg

Caractéristiques

- Régulateur solaire MPPT 30A
- Compatible batteries gel/lithium
- Sélection automatique 12-24V_{DC}
- Haute efficience

ACE-MPPT10030

Spécifications

	MPPT10030
Référence	11100-10030
Tension batterie	12-24V_{DC} (détection automatique)
Courant de charge	30A
Tension entrée solaire	< 100V_{DC}
Vmpp minimale	Tension batterie +2V
Début de charge	Tension batterie +3V
Protection tension basse	10.5V (ajustable)
Efficience	99.5%
Auto-consommation	0.5 à 1.2W
Température de fonctionnement	-20 à +50°C
Dimensions	289x212x105mm
Poids	1.98Kg

ACE Électronique SN SARL · 200, rue du Semnoz, Albens - 73410 ENTRELACS
Tél. : +33 4 79 61 70 00 · **E-Mail :** contact@ace-electronique.com · **www.ace-electronique.com**
SARL au capital de 50 000€ · SIRET : 794 586 412 00015 · TVA Infracom : FR59794586412

Coupe Circuit 300A

ACE-CP300A

12V/24V

Caractéristiques

› Le coupe-circuit ACE-CP300A est un sectionneur deux positions qui permet de sécuriser votre parc de batterie pendant l'hivernage. D'un seul geste vous coupez toutes les consommations résiduelles qui pourraient mettre vos batteries en décharge profonde.

Montage

› **Fixation** en applique.
› **Raccordement** type M10.

Spécifications

Référence	46011-0300A
Largeur	69 mm
Largeur	69 mm
Profondeur	75 mm

Tension nominale	12-24V
Courant nominal 12V	0-300A
Courant nominal 24V	0-150A
Courant instantané 12V	1000A
Poids	268g

ACE Électronique SN SARL · 200, rue du Semnoz, Albens - 73410 ENTRELACS
Tél. : +33 4 79 61 70 00 · **E-Mail :** contact@ace-electronique.com · **www.ace-electronique.com**
SARL au capital de 50 000€ · SIRET : 794 586 412 00015 · TVA Infracom : FR59794586412

Accessoires

Câbles

Câbles

› ACE Energy vous accompagne sur toutes les phases de votre installation avec un panel de références couvrant tous les besoins en câblerie et connectique.
› Large choix de références catalogue ou réalisation de câbles spécifiques sur demande.

Type	Couleur	0.5 m	1 m	2 m	5 m	10 m
Câble 35mm²	Rouge	ACE-CBR35005	ACE-CBR35010	ACE-CBR35020	ACE-CBR35050	ACE-CBR35100
	Noir	ACE-CBN35005	ACE-CBN35010	ACE-CBN35020	ACE-CBN35050	ACE-CBN35100
Câble 25mm²	Rouge	ACE-CBR25005	ACE-CBR25010	ACE-CBR25020	ACE-CBR25050	ACE-CBR25100
	Noir	ACE-CBN25005	ACE-CBN25010	ACE-CBN25020	ACE-CBN25050	ACE-CBN25100
Câble 16mm²	Rouge	ACE-CBR16005	ACE-CBR16010	ACE-CBR16020	ACE-CBR16050	ACE-CBR16100
	Noir	ACE-CBN16005	ACE-CBN16010	ACE-CBN16020	ACE-CBN16050	ACE-CBN16100
Câble 10mm²	Rouge	ACE-CBR10005	ACE-CBR10010	ACE-CBR10020	ACE-CBR10050	ACE-CBR10100
	Noir	ACE-CBN10005	ACE-CBN10010	ACE-CBN10020	ACE-CBN10050	ACE-CBN10100
Câble 6mm²	Rouge	ACE-CBR06005	ACE-CBR06010	ACE-CBR06020	ACE-CBR06050	ACE-CBR06100
	Noir	ACE-CBN06005	ACE-CBN06010	ACE-CBN06020	ACE-CBN06050	ACE-CBN06100
Câble 4mm²	Rouge	ACE-CBR04005	ACE-CBR04010	ACE-CBR04020	ACE-CBR04050	ACE-CBR04100
	Noir	ACE-CBN04005	ACE-CBN04010	ACE-CBN04020	ACE-CBN04050	ACE-CBN04100

Notre bureau d'étude vous accompagne pour le dimensionnement et la configuration des vos installations photovoltaïques nomades.

› Panneaux souples et rigides
› Configurations 12V / 24V
› Large gamme de régulateurs de tension

Contactez-nous sur
ace-energy.fr

ACE Électronique SN SARL · 200, rue du Semnoz, Albens - 73410 ENTRELACS
Tél. : +33 4 79 61 70 00 · **E-Mail :** contact@ace-electronique.com · **www.ace-electronique.com**
SARL au capital de 50 000€ · SIRET : 794 586 412 00015 · TVA Infracom : FR59794586412

ACE ENERGY

CONNECTÉS

À TOUS NOS PRODUITS !

Retrouvez toutes les produits **ACE ENERGY** sur notre site Internet
et ne manquez rien en vous abonnant aux dernières actualités
via notre page Facebook.

Rendez-vous sur

www.ace-energy.fr

et sur **facebook.com/ACEEnergyFR**

ACE ÉLECTRONIQUE SN • 200, rue du Semnoz, Albens - 73410 **ENTRELACS - FR** • contact@ace-energy.fr · +33 (0)4 79 61 70 00